業務用　　右手取付用

立平屋根用ハーネスアンカー

取扱説明書　【溶融亜鉛メッキ】

この度は「立平屋根用ハーネスアンカー」をお買い上げ頂きありがとうございます。この商品は立平用屋根ハゼ部に設置し、屋根雪下ろし時の落下事故を防ぐための安全帯固定金具です。ご使用の前に、この取扱説明書を良く読んで安全に順序良く取り付けてください。また、お手入れや保管方法など日常的に注意を要する事柄もよく読んで、この商品を正しくご使用ください。なお、設置完了後はこの取扱説明書を保管し必要に応じてお読みください。

安全上のお知らせ

この製品の期待寿命は販売後 10 年です。
詳しくは保証規定をお読みください。設計上使用期間を超えて使用すると、経年劣化により重大な事故の原因となります。アンカーに衝撃などの負荷が加わった場合、再度設置しなおしてください。

設置は建築板金専門業者の方が行ってください。

作業で使用する工具と部材など

- 水糸、ペン（マーキング用）
- ラチェットレンチ：5/16 インチ（14 ミリ）
- Φ48.6mm 溶融亜鉛メッキ製の単管パイプ

各部の名称

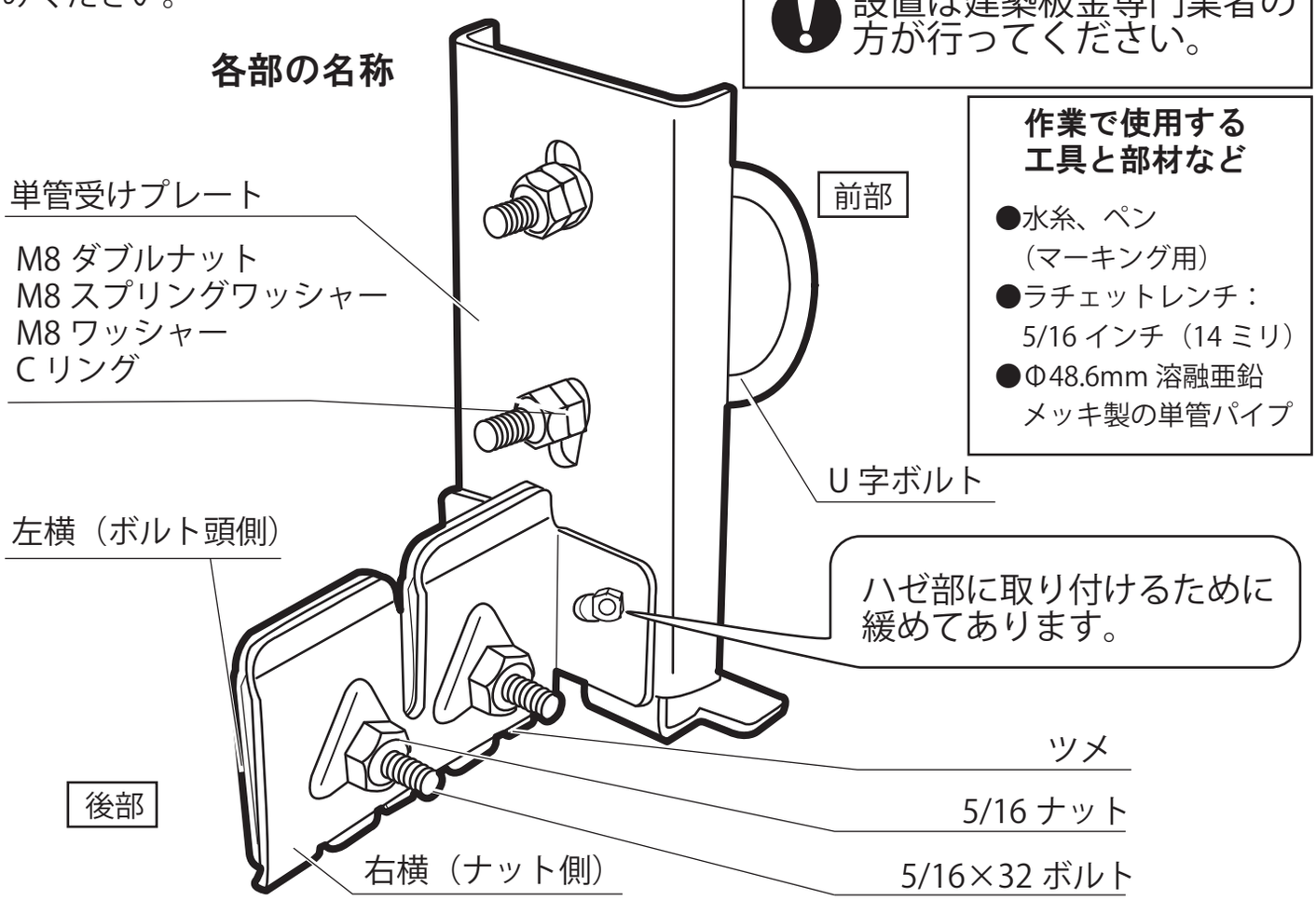

- この説明には下記のマークをつけています。
  - 拡大損害が予想される事項には・・・・・・ ⚠
  - 禁止行為には・・・・・・・・・・・・・・・ ⃠
  - 特によく読んで頂きたい事項には・・・・・ ❗
- 推奨することには・・・・・・・・・・・・・ ☺
- この説明書は保証書を兼用しています。大切に保管してください。
- 当商品に関するお問い合わせは、お買い求めの販売店もしくは当社（連絡先 4 ページに記載）にご連絡下さい。

販売元：有限会社 鈴文

ご使用の前に･･･　よくお読みになり安全にご使用ください。

⚠ 危険　屋根からの落下、宙吊りになる等の重大な事故になります。

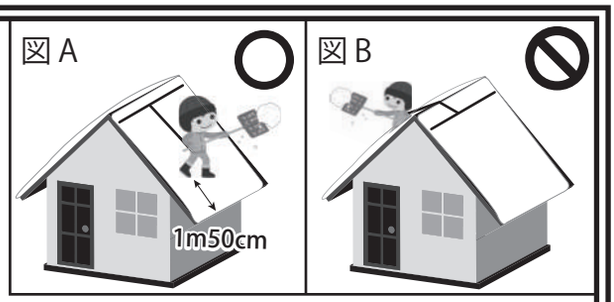

●このハーネスアンカーは行動規制のための商品です。
体重をかけないでください。
●命綱のロープは滑りにくく、結び目がほどけにくい材質のもの（登山用ザイル）を推奨します。
ナイロンロープ（通称トラロープ）の使用は危険です。
●メインロープは屋根より 1m50cm 短く設定してください。(図 A)
●ランヤードをご使用の際は種別をご確認ください。屋根雪下ろし作業はフックをかける位置が足元の為、第二種（タイプ 2）をご使用ください。
●アンカーに衝撃などの負荷が加わった場合は、再度設置しなおしてください。
●アンカーを設置した屋根面以外での使用はしないでください。(図 B)

⚠ 警告　重大な事故に至ることがあります。

●規定の設置方法に従ってください。設置方法に誤りがあると、製品とその取り付けた場所に損傷が起き、はずれる恐れがあります。
●屋根の下地および屋根の取付位置に錆び、腐食などの劣化がある場合は取り付けをしないでください。
●取り付けが不十分ですと雪の重みで落下することがあります。
●立平屋根用ハーネスアンカーを正しい位置に取り付けてください。（図 1）

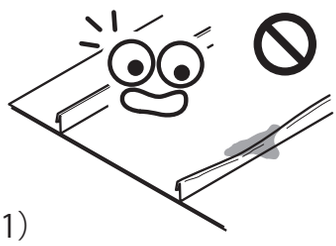

⚠ 注意　軽微なケガや器具・製品が損傷する原因になります。

●電動工具等を使用して、高速でナットを締め付けると破損する恐れがありますので注意してください。
●締め付けすぎると、製品の変形、ボルト・ナット、屋根材が破損する原因となります。
●製品を締め付ける際、手など挟まないように注意してください。
●本書記載以外の使用をしないでください。

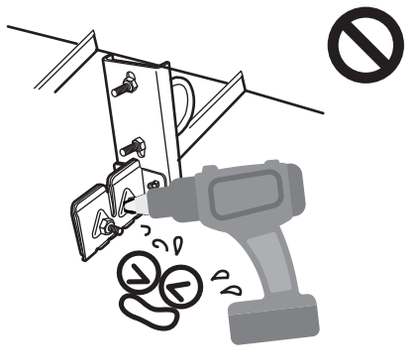

■作業前の準備

●設置の目安（図 1）を参考に必要個数をご用意ください。
●製品に必要なボルト、ナットが装着されていますか。
●製品に錆び、腐食などの傷みがないことを確認してください。
●欠品や不具合があった際には、お手数ですが当社までご連絡ください。（4 ページ記載）

（図 1）

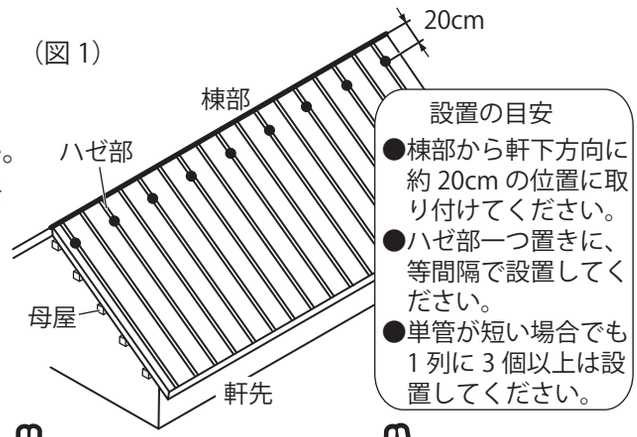

●ガルバリウム鋼板の屋根材の使用をお勧めします。
●母屋の上に設置すると屋根の損傷が軽減されます。

■設置手順 1　製品の取り付け方

1. 水糸を水平に張り、屋根ハゼ部にマーキングします。（図 1）
2. 左手で製品を持ち、右手でナット（5/16）を 2 カ所、反時計回りに回して緩め製品を開きます。（図 2）

（図 2）

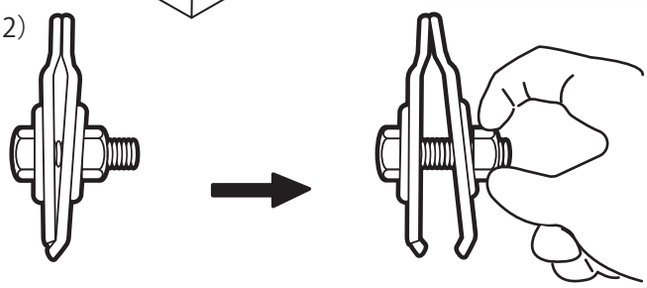

3. 屋根ハゼ部に製品をはめ込みます。
4. 後部をマーキングした位置に合わせます。
5. 屋根ハゼ部の下にツメが入り込んでいるか確認します。（図 3）
6. 左手で製品を押さえ、右手でナット（5/16）2 カ所を時計回りに回らなくなるまで締め付けます。
7. 製品が傾いて固定されないよう、左手でしっかり押さえます。
8. 左手で製品を押さえたまま、右手でラチェットレンチ 5/16 インチ（14 ミリ）を使用し、ナット（5/16）を交互に締め付けて固定します。（図 4）
9. 製品が傾いて固定されていないか（図 5）、製品が変形し、屋根ハゼ部からツメが離れていないか（図 6）確認します。
10. 同じようにマーキングした位置に従って横一列等間隔に設置します。
11. 以上で製品の取り付け方の説明は終了です。

■設置手順２　単管パイプの取り付け方

単管パイプ装着時は二人以上で作業してください。

1. 全ての金具の U 字ボルトと U 字ボルトのナット（M8）4 カ所を反時計回りに回して緩めます。（図 7）
2. 二人以上で単管パイプを持ち上げます。

溶融亜鉛メッキ製の単管パイプの使用をおすすめします。

3. 単管パイプを U 字ボルトに通します。（図 8）
4. U 字ボルトと単管パイプを単管受けプレートに押し当て、右手でラチェットレンチ 5/16（14 ミリ）を使用し、U 字ボルトにナット（M8）4 カ所を締め付け固定します。（図 9）
5. 単管パイプがしっかり固定されているか確認します。
6. C リングが脱落していないか確認してください。
7. 同じように全ての設置した製品に対して単管パイプの取付を行います。
8. 単管パイプを持ちがたつきが無く金具が外れないか確認します。
9. 以上で、単管パイプの取り付けの説明は終了です。

（図 3）

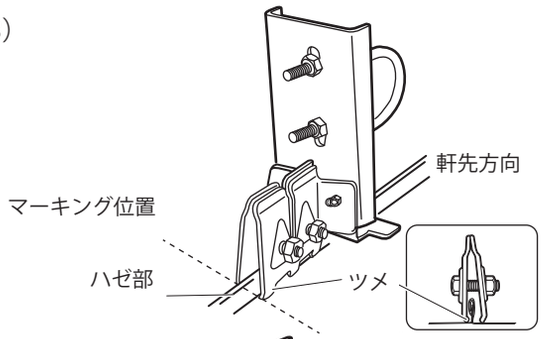

（図 4）

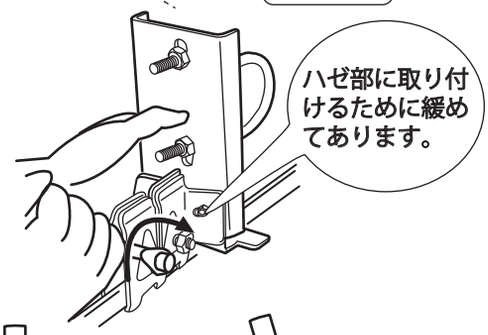

（図 5）

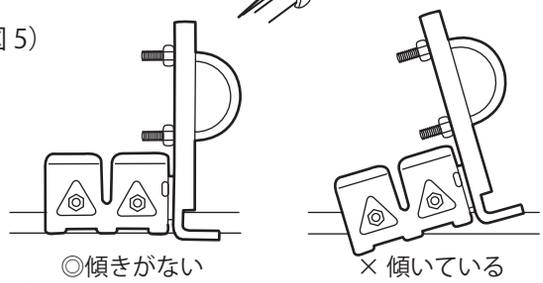

（図 6）

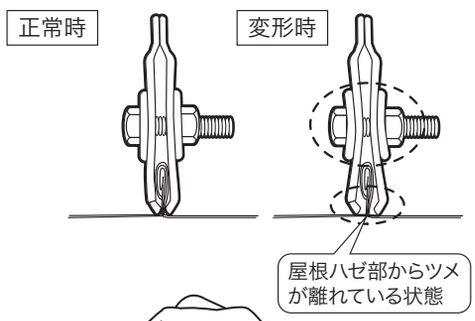

（図 7）

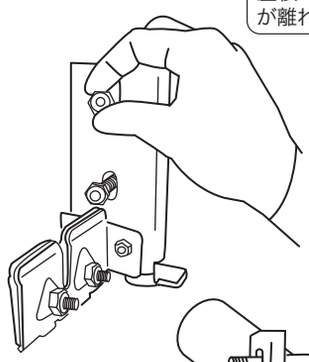

（図 8）

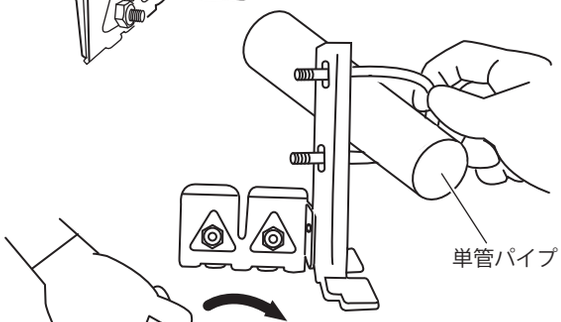

（図 9）

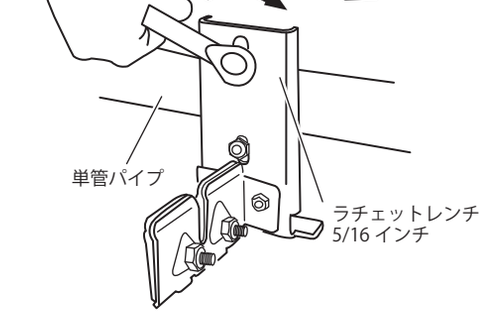

■使用方法

屋根雪下ろしの際は雪下ろしマニュアルを良く読んで安全に順序良く作業してください。

雪下ろしマニュアルは
こちらからご覧ください。

ご使用する前に緩み、がたつきが無いか確認してください。
異常がある場合は使用を中止し当社までご連絡ください。（4 ページ記載）

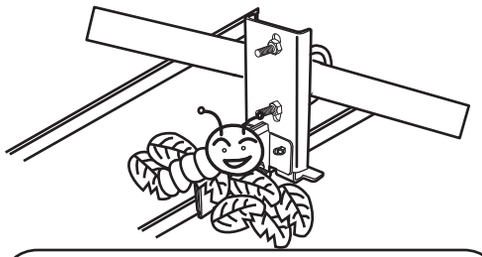

ゴミなどがたまらないように
清掃をしましょう

■お手入れ方法

●1 年に一度、雪解け後に錆び、腐食の有無と取り付け状態の確認を行ってください。
●錆び、腐食の原因になりますので、ゴミなどがたまらないように清掃をしてください。

■保管方法

●風通しの良い冷暗所で保管してください。
●子供や高齢者、ペットの手の届かない所に保管してください。

■トラブルシューティング

Q: 単管パイプはどこで販売していますか。
A: ホームセンター等で販売しています。

保証規定

この製品の寿命について

この製品は下記の条件で寿命を設定しています。これを超えた使用は重大な事故などの原因となります。

■期待寿命：10 年（本書記載の使用状況で、想定される適切な当該製品の寿命です。）
■保証期間：お買い上げ日より 6 ヶ月（無償修理、交換などお約束する期間です。）

この規定は、本書記載内容に基づく正常な使用において故障や欠陥が発生した場合にお買い上げ後 6 ヶ月以内であれば、無償にて修理又は交換をお約束するものです。但し次の場合は保証期間内においても有償修理となります。

（1）使用上の誤りや改造・不当な修理による故障や損傷。
（2）お買い上げ後の落下・輸送による故障又は損傷。
（3）火災・地震・水害等の天災地変ならびに公害等外部要因に起因する故障や損傷。
（4）リサイクル業者や使用者などによる再販など、当社の責任範囲を超える場合など。
（5）本書の提示が無い場合。

●本書は再発行致しません。大切に保管してください。

【仕様】

品名：立平屋根用ハーネスアンカー
用途：立平用屋根ハゼ部に設置し、屋根雪下ろし時の落下事故を防ぐための安全帯固定金具
材質：鉄
表面処理：溶融亜鉛メッキ
材厚：単管受けプレート＝約 3.0mm　右横・左横＝約 2.8mm
ボルト：5/16×32　　ワッシャー：M8
ナット：5/16　　スプリングワッシャー：M8　　C リング
重量：約 671g
寸法：約 152mm（高さ）×85mm（幅）×125mm(奥行)
原産国：日本
※上記仕様などは改良のため、予告なく変更する場合があります。

販売元

有限会社　鈴文

〒955-0055
新潟県三条市塚野目 5-3-6
TEL 0256-32-1610
FAX 0256-35-1066
URL https://www.suzubun.info
MAIL contact@suzubun.info